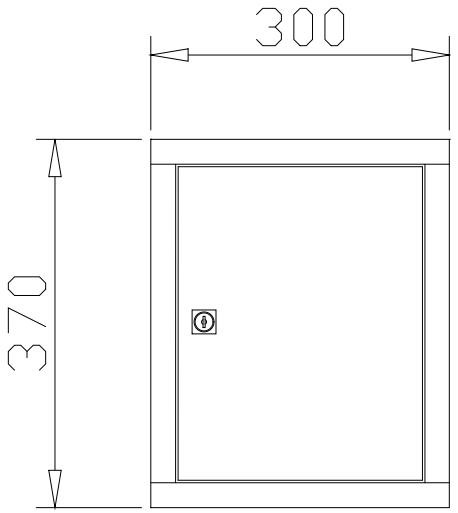
300
370

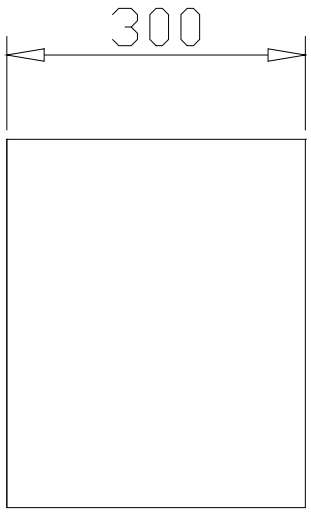
300

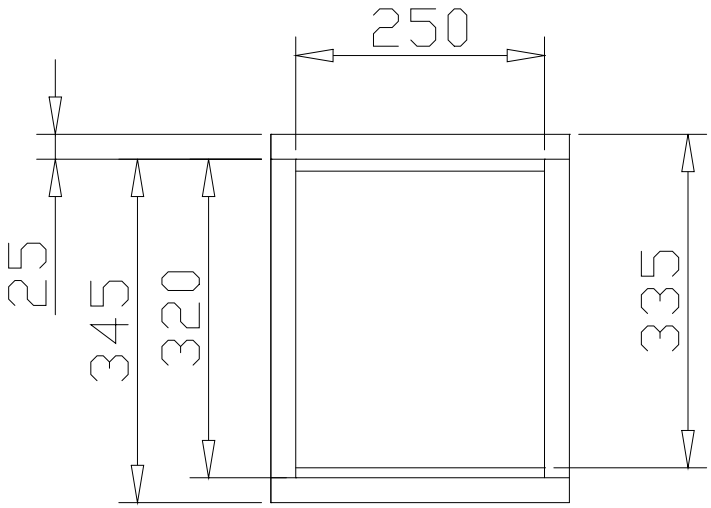
250
25
345
320
335