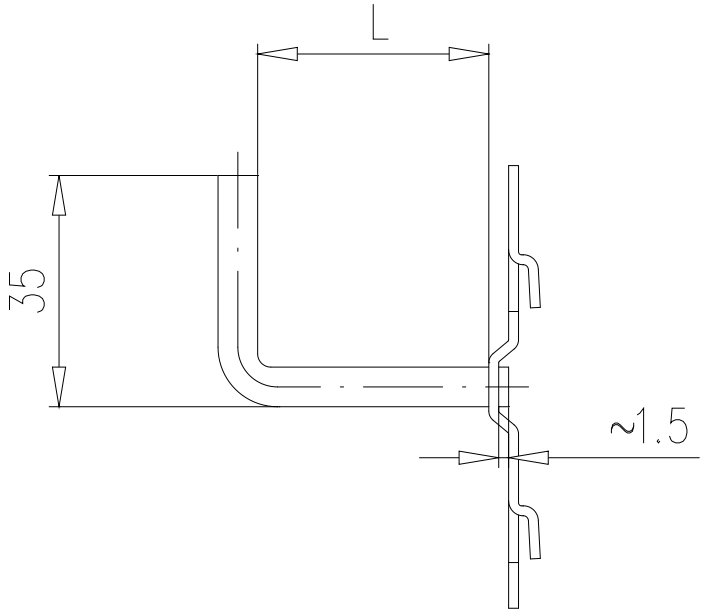

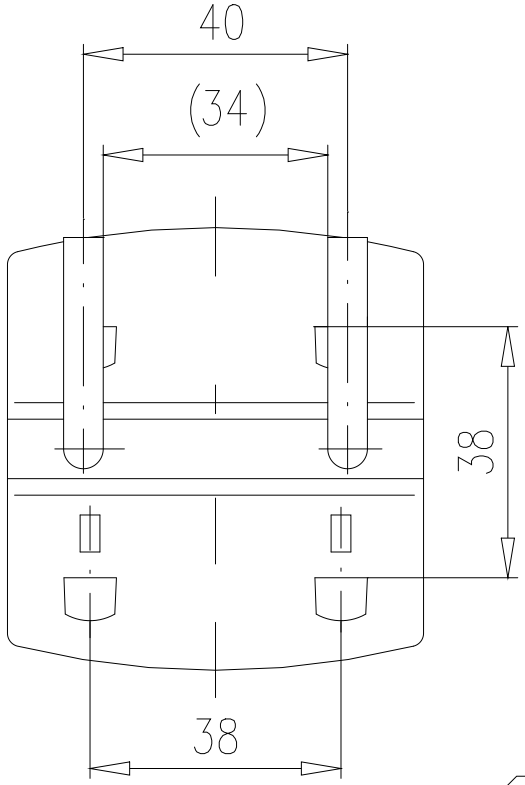
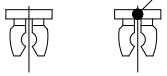
Pojistka 2 ks